LUCANA UTENSILI S.R.L.

SEDE OPERATIVA:
[ITALY] 75100 MATERA (MT)
VIA DEL COMMERCIO S.N.
ZONA INDUSTRIALE PAIP 2

SEDE LEGALE:
[ITALY] 75100 MATERA (MT)
VIA F. PARRI 44

TELEFONO:
+39 0835 386304
+39 0835 264072
+39 391 1286349

FAX:
+39 0835 269933
+39 0835 381840

INFO@LUCANAUTENSILI.IT
LUCANAUTENSILISRL@PEC.IT
LUCANAUTENSILI.COM

C.F. - P.IVA 01231190776
SDI M5UXCR1

HD30I



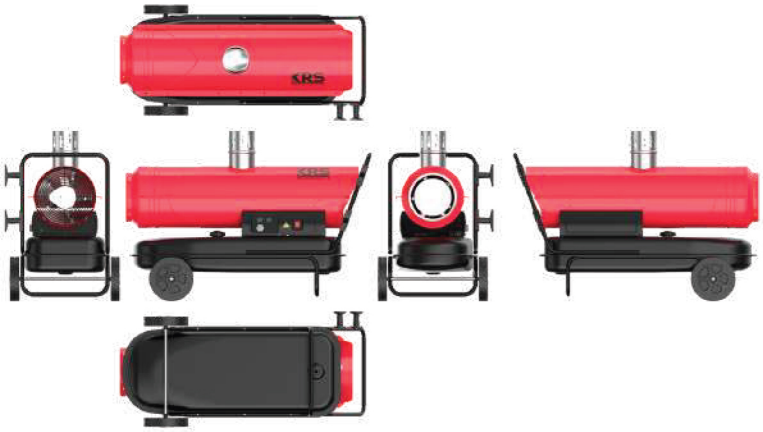

CARATTERISTICHE

sono le soluzioni ideali per il riscaldamento di ambienti di medie/grandi dimensioni come officine, capannoni e zone produttive.
La loro struttura metallica verniciata a polveri epossidiche è progettata per durare nel tempo, anche in ambienti difficili.
La camera di combustione stagna in acciaio inox garantisce un elevato rendimento e una combustione efficiente.
Il controllo di fiamma tramite fotoresistenza e apparecchiatura assicura un funzionamento sicuro. Il termostato di sicurezza per sovratemperature protegge l'unità da danni in caso di surriscaldamento. La post ventilazione per raffreddamento camera di combustione aumenta la durata dell'unità.
Il rendimento fino al 90% garantisce un risparmio energetico.
La predisposizione per termostato ambiente consente di regolare la temperatura in modo automatico.
Adatto a riscaldare ambienti di grandi dimensioni.
La conformità alle normative vigenti rende l'unità idonea per ambienti chiusi.

CARATTERISTICHE	UNITA'	HD30I
POTENZA TERMICA	Kw	30
ALIMENTAZIONE ELETTRICA	V/Hz	220-240/50
PORTATA D'ARIA	m3/h	793
CONSUMO CARBURANTE	Kg/H	2.4
CAPACITA' SERBATOIO	L	50
POTENZA MOTORE	W	340
MISURE	mm	1050X515X695
PESO	Kg	26.5

LUCANA UTENSILI S.R.L.

SEDE OPERATIVA:
[ITALY] 75100 MATERA (MT)
VIA DEL COMMERCIO S.N.
ZONA INDUSTRIALE PAIP 2

SEDE LEGALE:
[ITALY] 75100 MATERA (MT)
VIA F. PARRI 44

TELEFONO:
+39 0835 386304
+39 0835 264072
+39 391 1286349

FAX:
+39 0835 269933
+39 0835 381840

INFO@LUCANAUTENSILI.IT
LUCANAUTENSILISRL@PEC.IT
LUCANAUTENSILI.COM

C.F. - P.IVA 01231190776
SDI M5UXCR1

Modello		**HD30I**
Portata termica* [kW] [ore]		30
Portata d'aria [m³/h]		750
Tipologia di carburante		Gasolio - Kerosene
30		2,4
Tensione [V/Hz]		AC220V-240V/50
Impostazione della pressione dell'aria [bar]		0,38
Valore corrente [A]		1,5
Potenza nominale elettrica [W]		340
Potenza nominale elettrica [W]		T3.15A
Efficienza* [%]		77
Dimensioni		
Peso netto (kg)		33
Lunghezza (mm)		1110
Larghezza (mm)		490
Altezza (mm)		750
Capacità del serbatoio (l)		50
Portata operativa (h)		~18
Accessori standard		
Indicatore livello carburante		sì
Impugnatura a stanga		1
Termostato ambiente		integrato
Segnale di rilevamento di un malfunzionamento		integrato

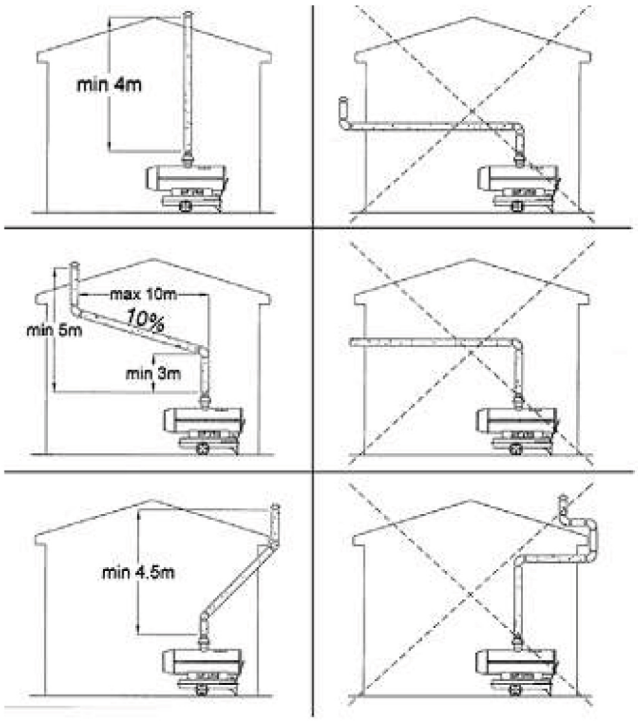

⚠ **Posizionare il riscaldatore su una superficie liscia, piana, non infiammabile e rigida.**

⚠ **I gas di scarico, se rilasciati in uno spazio chiuso senza ventilazione, sono molto dannosi per le persone e gli animali.**

⚠ **I riscaldatori a combustione indiretta utilizzati in ambienti chiusi devono essere collegati a un tubo di scarico per sfiatare all'esterno i prodotti derivanti dalla combustione. Per mantenere un adeguato tasso di ossigeno, è necessario garantire un flusso d'aria minimo di 80 m³/h dall'esterno.**

⚠ **Per i riscaldatori a combustione indiretta: collegare il riscaldatore a una ciminiera o a un condotto di scarico L. Per garantire un adeguato tiraggio della ciminiera, il percorso dei gas di scarico deve procedere verso l'alto. Evitare gomiti e curve nella prima parte dei condotti di scarico per almeno 3 m.**